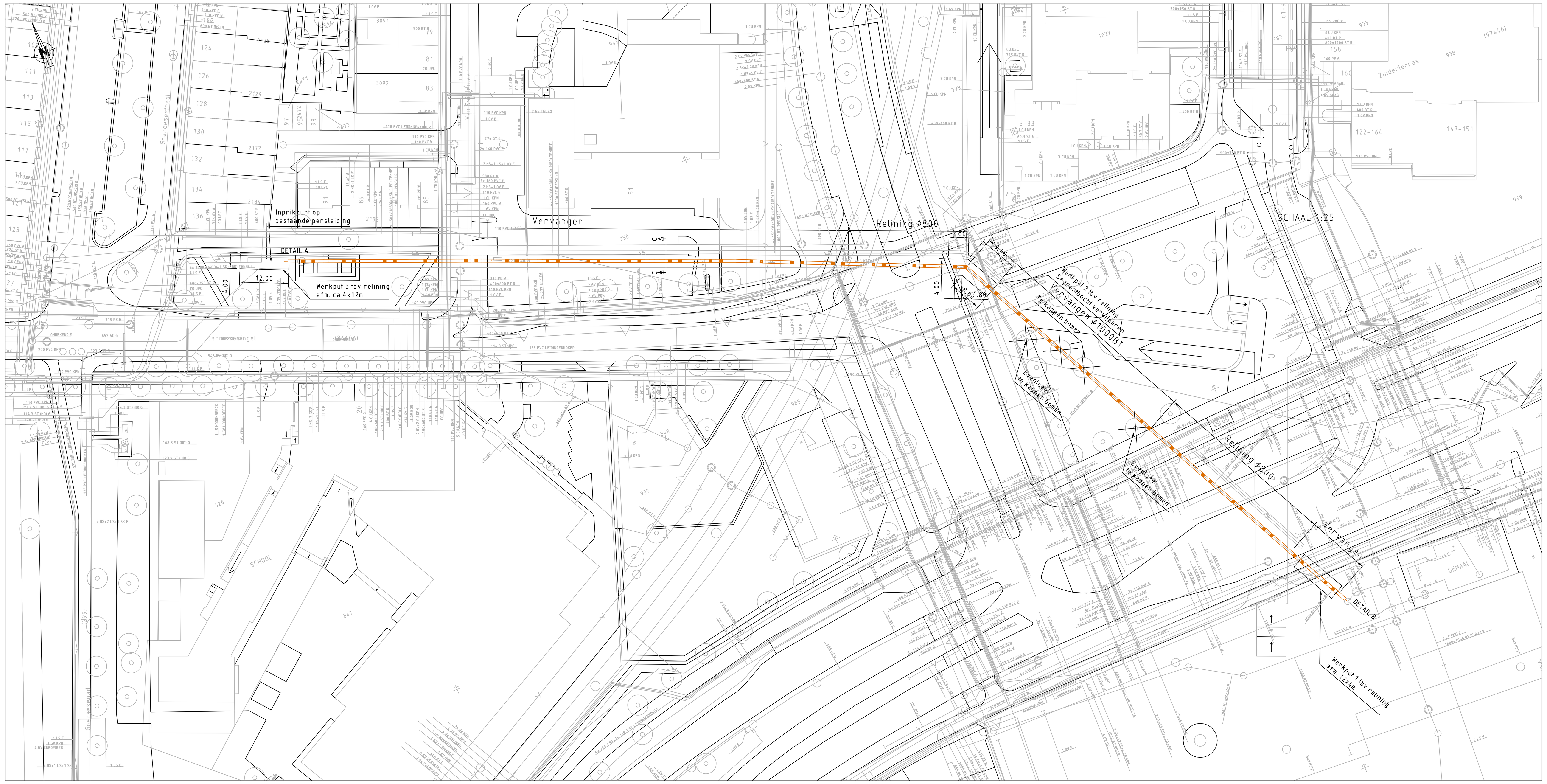

OVERZICHT NIEUWE SITUATIE
SCHAAL 1:500

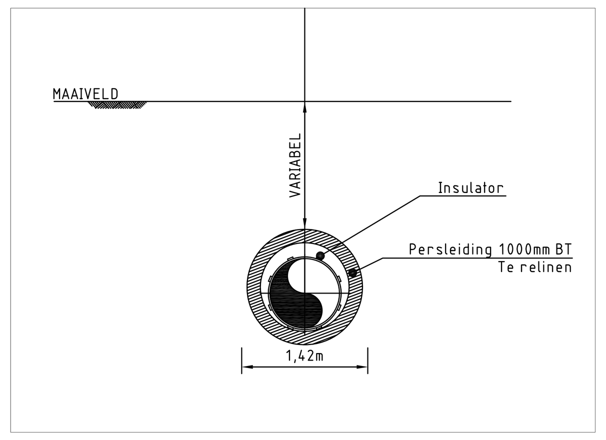

PRINCIPE PROFIEL RELINEN D-D
SCHAAL 1:50

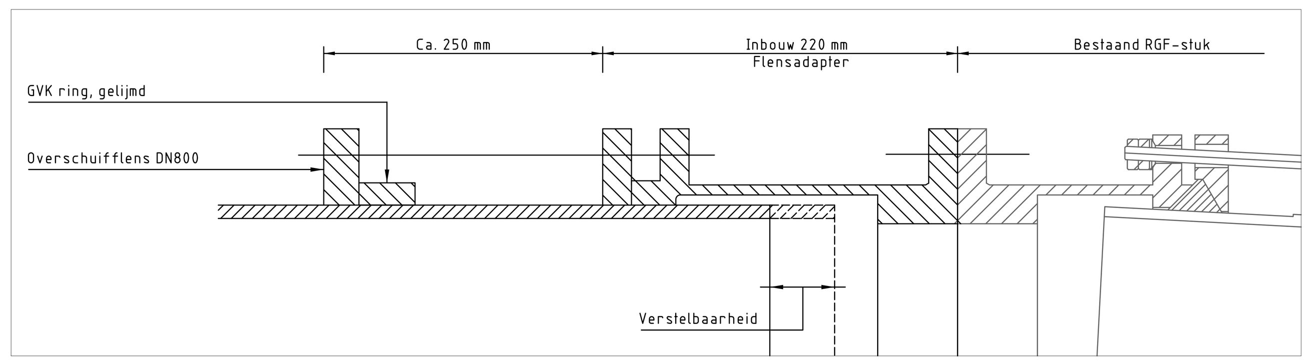

DETAIL B "AANSLUITING OP RGF-STUK (NABIJ GEMAAL)"
SCHAAL 1:25

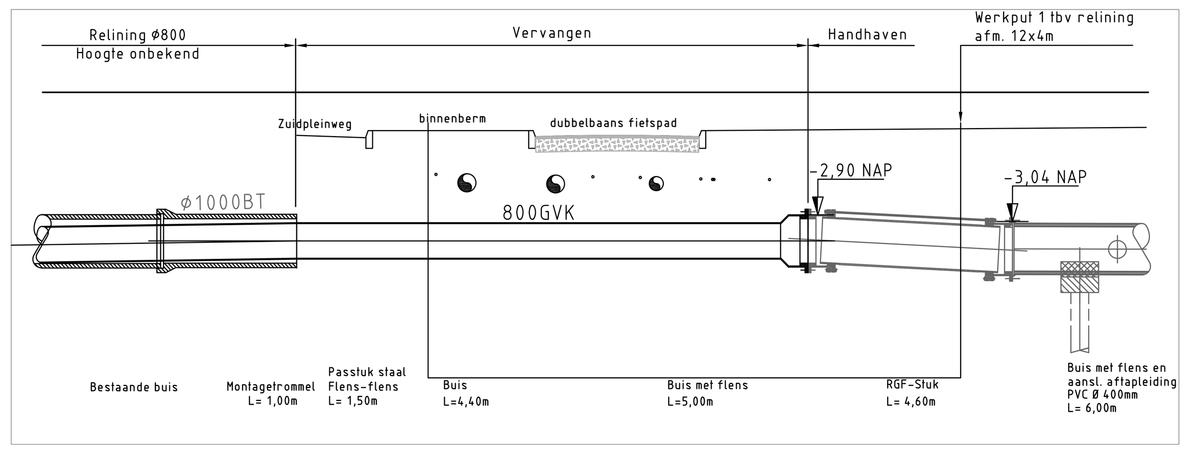

DETAIL B "ZUIDERPARKWEG" AANSLUITING NABIJ GEMAAL
SCHAAL 1:100

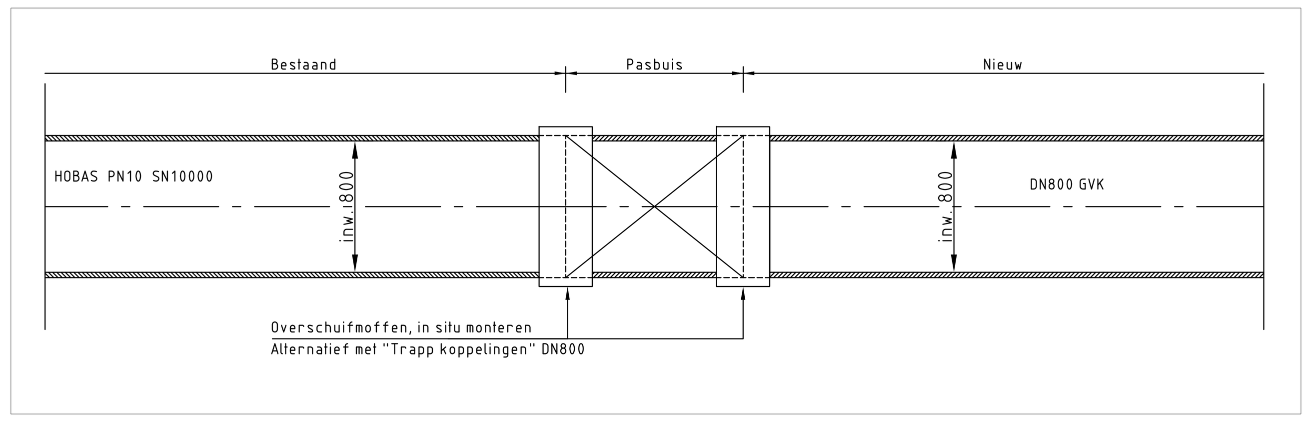

DETAIL A "AANSLUITING OP GVK-BUIS (CARNISSESINGEL)"
SCHAAL 1:25

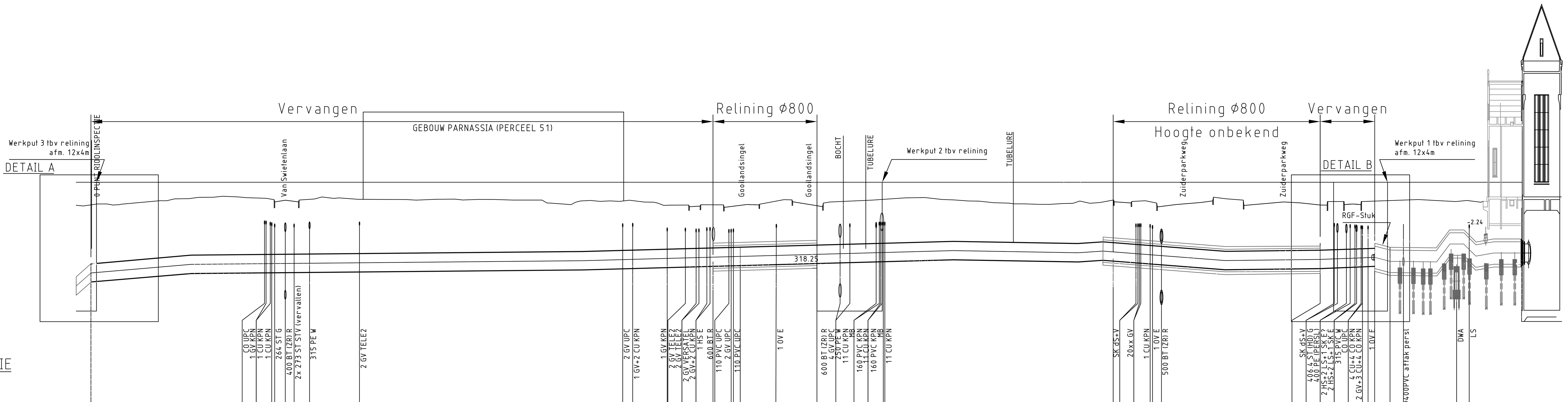

LENGTEPROFIEL NIEUWE SITUATIE
HOR. SCHAAL 1:500
VERT. SCHAAL 1:100

PR 1 — AFSTAND KRUISENDE K&L UIT NULPUNT

Afstand	Kruisende K&L
-279.63	CO UPC
-279.30	1 GV KPN
-278.36	1 CU KPN
-278.03	1 CU KPN
-277.38	264 ST G
-275.02	400 BT (ZR) R
-273.06	2x 273 ST STV (vervallen)
-269.62	315 PE W
-258.52	2 GV TELE2
-199.97	2 GV UPC
-197.75	1 GV+2 CU KPN
-190.08	1 GV KPN
-186.04	2 GV TELE2
-183.65	2 GV TELE2
-183.02	2 GV VERSATEL
-181.26	2 GV+2 CU KPN
-180.55	1 HS E
-179.80	600 BT R
-176.36	110 PVC UPC
-175.85	2 GV UPC
-175.35	110 PVC UPC
-165.80	1 OV E
-151.62	600 BT (ZR) R
-149.45	4 GV UPC
	250 PE W
-143.60	11 CU KPN
	MB
-142.91	160 PVC KPN
-142.63	11 CU KPN
-142.29	160 PVC KPN
-142.01	MB
-141.67	11 CU KPN
-85.81	SK dS+V
-85.39	
-85.06	20xx GV
-84.74	
-82.66	1 CU KPN
-82.14	1 OV E
-80.14	500 BT (ZR) R
-41.71	SK dS+V
-41.01	406.4 ST (HD) G
-39.01	400 PE (PERSL)
-38.17	2 HS+2 LS+1 SK E?
-37.11	2 HS+2 LS+1 SK E
-36.74	315 PVC W
-35.74	CO UPC
-35.48	4 CU+4 CO KPN
-35.44	2 GV+3 CU+4 CO KPN
-34.19	1 OV E
-26.33	ø400PVC aftak persl
-14.50	DWA
-11.69	LS

Afstand uit nulpunt	Bovenkant nieuwe leiding t.o.v. NAP
-318.25	-3.63
297.85	-3.26
251.91	-3.15
208.91	-3.06
-179.89	-2.94
-173.83	
-169.90	
-167.92	
-162.92	
-160.91	
-157.90	-2.80
124.45	-2.65
98.99	-2.70
-90.88	-2.47
-44.85	-3.03
-32.72	-2.93
-29.31	-3.04
0.00	

HOOGTE MAAIVELD T.O.V. NAP: -1.01, -0.76, -0.94, -0.85, -0.94

LEIDING MATERIAAL	LEIDING INFORMATIE
ø800GVK	VERVANGEN ø1000BETON DOOR ø800GVK (OPEN ONTGRAVING)
ø800GVK	RELINING ø800GVK IN ø1000BET.
ø800GVK	VERVANGEN ø1000BETON DOOR ø800GVK
ø800GVK	RELINING ø800GVK IN ø1000BET.
ø800GVK	ZIE DETAIL B
ø1000BET	BESTAAND

OPMERKINGEN

Maten in meters
Hoogtematen t.o.v. N.A.P.

LOCATIE SCHAAL 1:3000

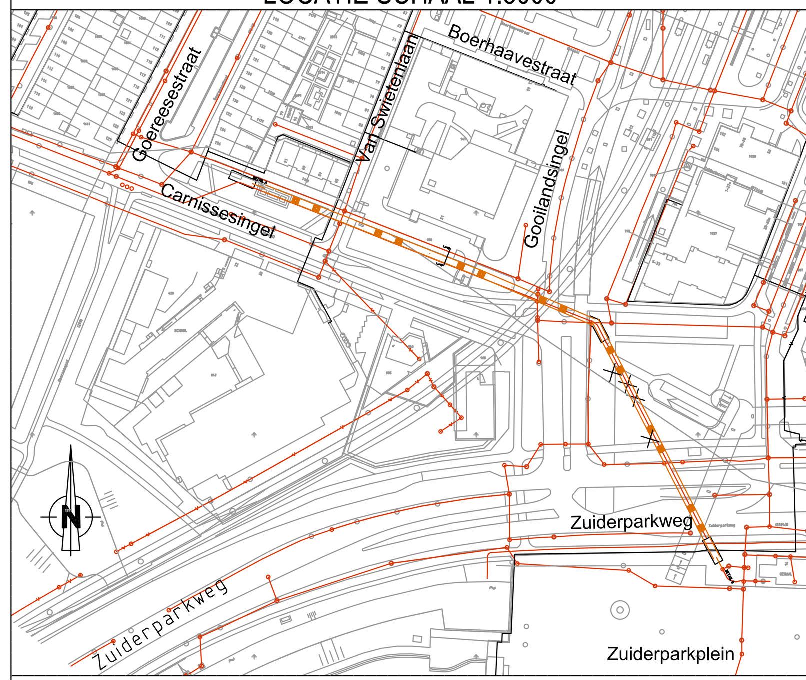

VERKLARING

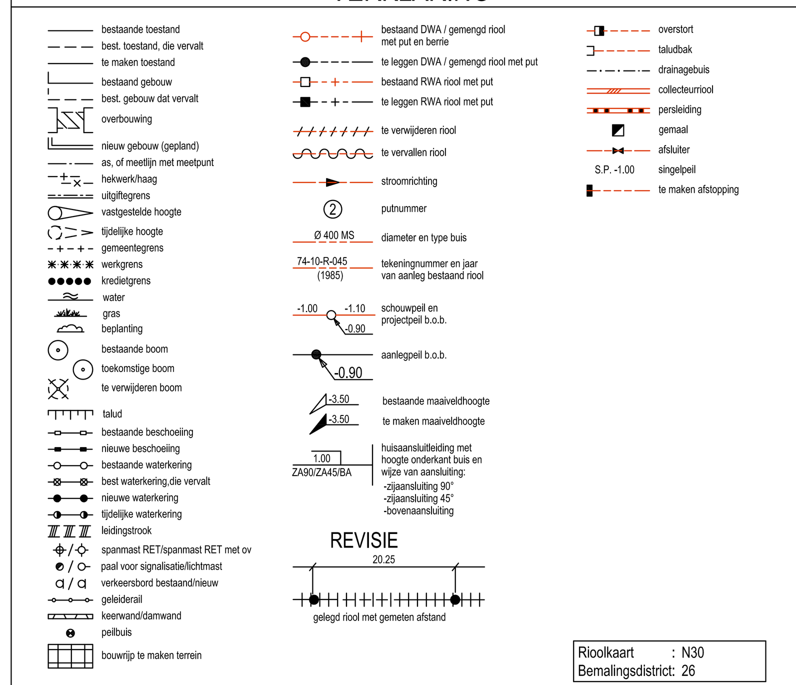

Rioolkaart : N30
Bemalingsdistrict: 26

SITUATIE

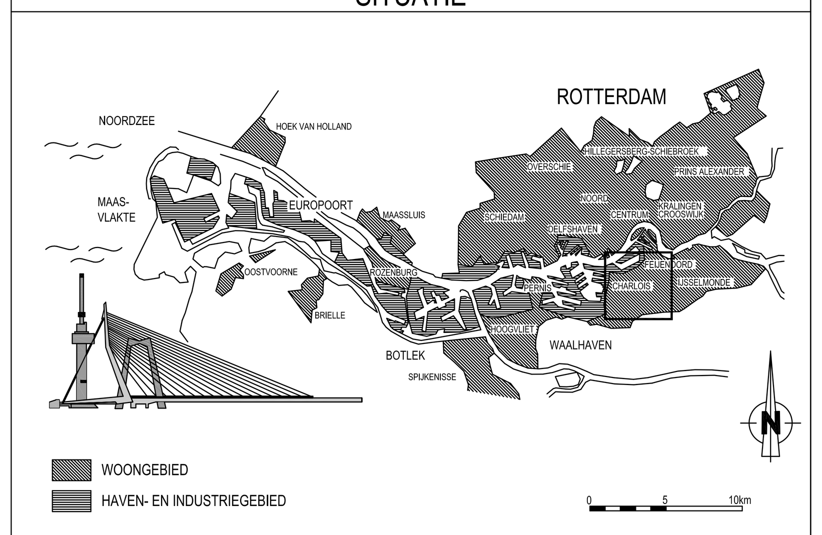

VERSIE

BESTEKSTEKENING
12-06-2012

Versie	Omschrijving	Tekenaar	Datum
f			
e			
d			
c			
b			
a	Bestekstekening	J. vd Drift	12-06-2012

Bestandsnaam : 76-R-0186_NIEUWE SITUATIE.DWG
Projectcode :
Verwijzing :

Gemeente Rotterdam
Gemeentewerken
Ingenieursbureau

Galvanistraat 15
Postbus 6633
3002 AP ROTTERDAM
Telefoon : 010 489 35 26
Telefax : 010 489 54 94

CHARLOIS

Zuiderparkweg
Relinen persleiding Ø1000 mm beton
Persleiding gemaal Zuiderparkweg / Carnissesingel
Relinen leiding Ø1000mm BT met Ø800mm GVK
Nieuwe situatie

Behoort bij: Bestekknr. Nummer: 1-055-12
Geografische code : 15-76/78
Formaat : A0
Blad 1 van 1 bladen
Schaal : zie tekening
Tekeningnr.: 76 - R - 0186
Versie: a

Getekend:	Gecontroleerd:	Geautoriseerd:
E.F. Lucas	J. Peters	B. Westerveld
Paraaf	Paraaf/Datum	Paraaf/Datum

M:\GWR-HT\WENT\TRANSPORTSYSTEMEN\2403211 TRACE STUDIE PERSLEIDING CARNISSESINGEL DEELPLAN 172_VOORBEREIDING\3_PROJECTRESULTATEN\3_02 TEKENINGEN\3. BESTEKSTEKENINGEN